LED Hängeleuchte Ring 18W+23W, schwarz, warmweiß

Artikelnummer: 52 5002 0011

Produktspezifikation:
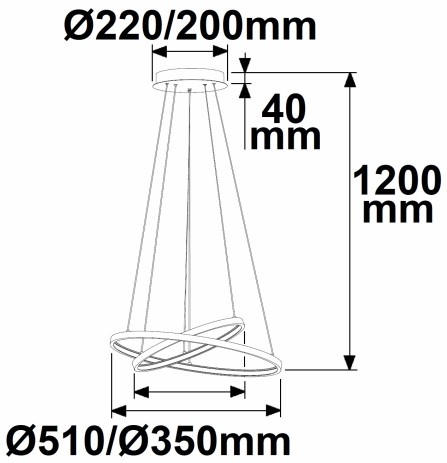
Dimmbar:	N
Lumen:	1650 lm
Abstrahlwinkel:	120°
Bemessungsleistung:	41 W
Wirkleistung:	41 W
Nennspannung:	220 - 240 V AC
Farbtemperatur:	3000K
Farbwiedergabeindex:	80 CRI ra (1-8)
Schutzart:	IP20
Umgebungstemperatur:	0°C - 40°C
Gehäusefarbe	schwarz
Gehäusematerial:	Aluminium
Gewicht:	1350,0 g
Höhe:	1200,0 mm
Durchmesser:	510 mm