LED Aufbauprofil PDS Aluminium eloxiert, 200cm

Artikelnummer: 90 8000 3010

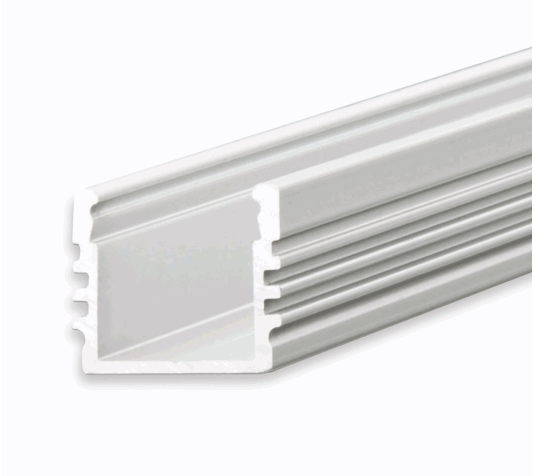

Produktspezifikation:

Schutzart:	IP20
Umgebungstemperatur:	0°C - 40°C
Gehäusefarbe	silber eloxiert
Gehäusematerial:	Aluminium
Gewicht:	276,0 g
Länge:	2000,0 mm
Breite:	16,8 mm
Höhe:	13,0 mm

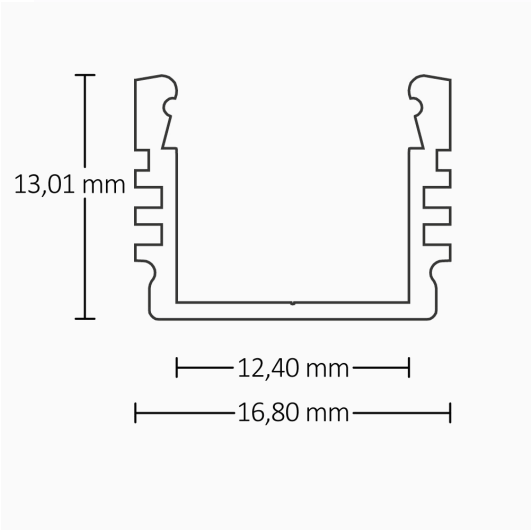

Besonderheiten: Kühlmasse = 138 Gramm/Meter, WICHTIG: Klebefläche muss vor der Anwendung entfettet werden! Dieses LED AUFBAU-Profil hat ein besonders schmales Design, ist für LED Flexbänder mit einer maximalen Breite von 12 mm konzipiert und wird universell im Innenbereich (in Verbindung mit der Kabelschleuse TUNNEL auch als eigenständige LED Hängeleuchte mit Seilabhängung oder als LED Leuchte fixiert mit Montageklammern/-federn) eingesetzt. Dieses Alu-Profil kann anwendungsspezifisch auch zum Einbau verwendet werden.